建筑类别			设计部位
办公、科研建筑	办公、科研建筑	□各级政府办公建筑 □各级司法部门建筑 □各类科研建筑 □企、事业办公建筑 ☑其他招商、办公、社区服务建筑	1建筑基地（人行通路，停车车位） 2.建筑入口、入口平台及门 3.水平与垂直交通 4.接待用房　（一般接待室、贵宾接待室） 5.公共用房（会议室，报告厅，审判厅等） 6.公共厕所 7.服务台、公共电话、饮水器等相应设施
商业、服务建筑	商业建筑	□百货商店、综合商场建筑 □自选超市、菜市场类建筑 □餐馆、饮食店、食品店建筑	1.建筑入口、及门 2.水平与垂直交通 3.普通营业区、自选营业区 4.饮食厅、游乐用房 5.顾客休息与服务用房 6.公共厕所、公共浴室 7.宾馆、饭店、招待所的公共部分与客房部分 8.总服务台、业务台、取款机、查询台、结算通道、公用电话、饮水器、停车车位等相应设施
	服务建筑	□金融、邮电建筑 □招待所、培训中心建筑 □宾馆、饭店、旅馆 □洗浴、美容美发建筑 □殡仪馆建筑等	
文化、纪念性建筑	文化建筑	□文化馆建筑 □图书馆建筑 □科技馆建筑 □博物馆，展览馆建筑 □档案馆建筑等	1建筑基地（人行通路、停车车位） 2.建筑入口、入口平台及门 3.水平与垂直交通 4.接待室、休息室、信息及查询服务用房 5.出纳、目录厅、阅览室、阅读室 6.展览厅、报告厅、陈列室、视听室等 7.公共厕所 8.售票处、总服务台、公共电话、饮水器等相应设施
	纪念性建筑	□纪念馆建筑 □纪念塔 □纪念碑 □纪念物等	
观演、体育建筑	观演建筑	□剧场、剧院建筑 □电影院建筑 □音乐厅建筑 □礼堂、会议中心建筑	1建筑基地（庭院、人行通路、停车车位） 2.建筑入口、入口平台及门 3.水平与垂直交通 4.前厅、休息厅、观众席 5.主席台、贵宾休息室 6.舞台、后台、排练房、化妆室 7.训练场地、比赛场地 8.观众厕所 9.演员、运动员厕所与浴室 10售票处、总服务台、公共电话、饮水器等相应设施
	体育建筑	□体育场、体育馆建筑 □游泳馆建筑 □溜冰馆、溜冰场建筑 □健身房（风雨操场）	
交通、医疗建筑	交通建筑	□空港航站楼建筑 □铁路旅客客运站建筑 □汽车客运站建筑 □地铁客运站建筑 □港口客运站建筑	1人行通路、停车车位、庭院、站前广场 2.建筑入口、入口平台及门 3.水平与垂直交通 4.售票，联检通道，旅客候机、车、船厅及中转区 5行李托运、提取、寄存及商业服务区 6登机桥、天桥、地道、站台、引桥及旅客到达区 7门诊用房、急诊用房、住院病房、疗养用房 8放射、检验及功能检查用房、理疗用房等 9.公共厕所 10服务台、挂号、取药、公共电话、饮水器及查询台
	医疗建筑	□综合医院 专科医院建筑 □疗养院建筑 □康复中心建筑 □急救中心建筑 □其他医疗 休养建筑	
学校、园林建筑	学校建筑	□高等院校 □专业学校 □培智学校 □聋哑学校、盲人学校 □职业高中与中、小学及托幼建筑	1建筑基地（人行通路，停车车位） 2.建筑入口、入口平台及门 3.水平与垂直交通 4.普通教室、合班教室、电教室 5.实验室、图书阅览室 6.自然、史地、美术、书法、音乐教室 7.风雨操场、游泳馆 8.观展区、表演区、儿童活动区 9.室内外公共厕所 10售票处、服务台、公用电话、饮水器等相应设施
	园林建筑	□城市广场、公园 □街心花园 □动物园、植物园 □海洋馆 □游乐园与旅游景点	
居住建筑	高层、中高层	□高层住宅　（十层及十层以上） □中高层住宅（七层及九层） □高层公寓　（十层及十层以上） □中高层公寓（七层及九层）	1.建筑入口、入口平台 2.侯梯厅、电梯轿厢 3.公共走道 4.无障碍住房
	多层、低层	□多层住宅（四层及六层） □低层住宅（一层及三层） □多层公寓（四层及六层） □低层公寓（一层及三层）	1.建筑入口 2.楼梯 3.公共走道 4.无障碍住房
	宿舍	□职工宿舍 □学生宿舍	1.建筑入口、入口平台 2.公共厕所、浴室和盥洗室 3.公共走道 4.无障碍住房（注:应在首层设男女无障碍住房各一间。）

①无障碍电梯

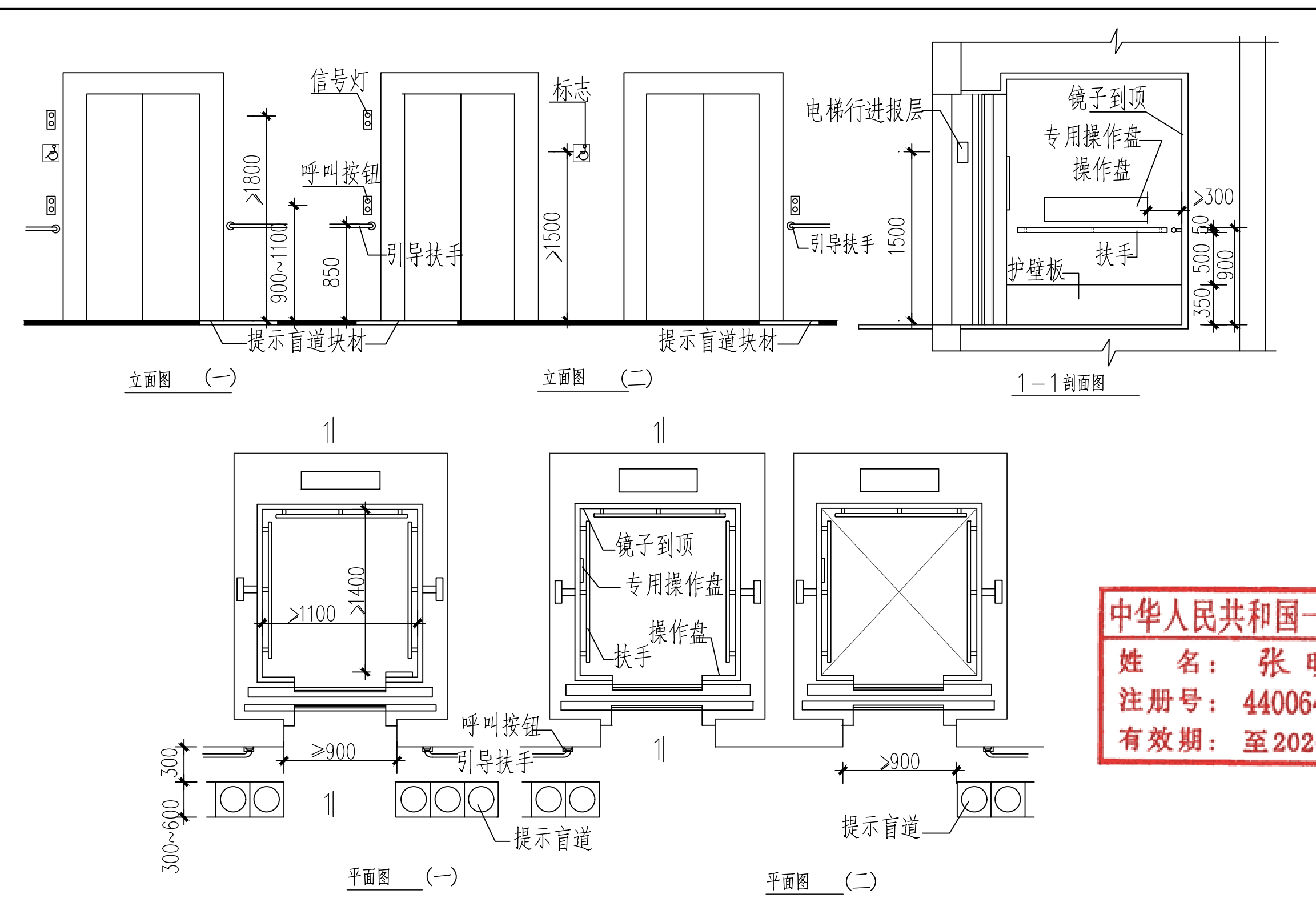

信号灯
呼叫按钮
扶手
引导扶手
提示盲道块材
立面图（一）
立面图（二）
电梯行进提示
镜子到顶
专用操作盘
操作盘
护壁板
1—1剖面图
>1100
镜子到顶
专用操作盘
操作盘
扶手
≥900
呼叫按钮
引导扶手
提示盲道
平面图（一）
平面图（二）

1.在公共楼梯建筑中配备电梯时必须设无障碍电梯，无障碍电梯可作为消防电梯兼用时，门槛应做成斜面过渡。
2.设置无障碍出入口的平层装置其最大误差13mm以便在地面和桥箱平台有高差时自动调整桥厢位置，镜子到顶。
3.侯梯厅的深度应大于等于1800mm呼梯按钮高度为900~1100mm电梯门洞净宽应≥900mm显示电梯运行方向及层数的标识不应小于 50x50mm 并应有清晰的电梯抵达音响，每层电梯口应安装 楼层标志，电梯口应设提示盲道尺寸按单项工程设定。
4.扶手断面形式按工程设计，扶手与桥厢壁的连接由电梯生产厂家确定。

中华人民共和国一级注册建筑师
姓　名：张晓晖
注册号：4400641-009
有效期：至2026年10月

②无障碍楼梯

（栏杆踏步做法可按具体工程设计，无障碍楼梯参照本节点。）

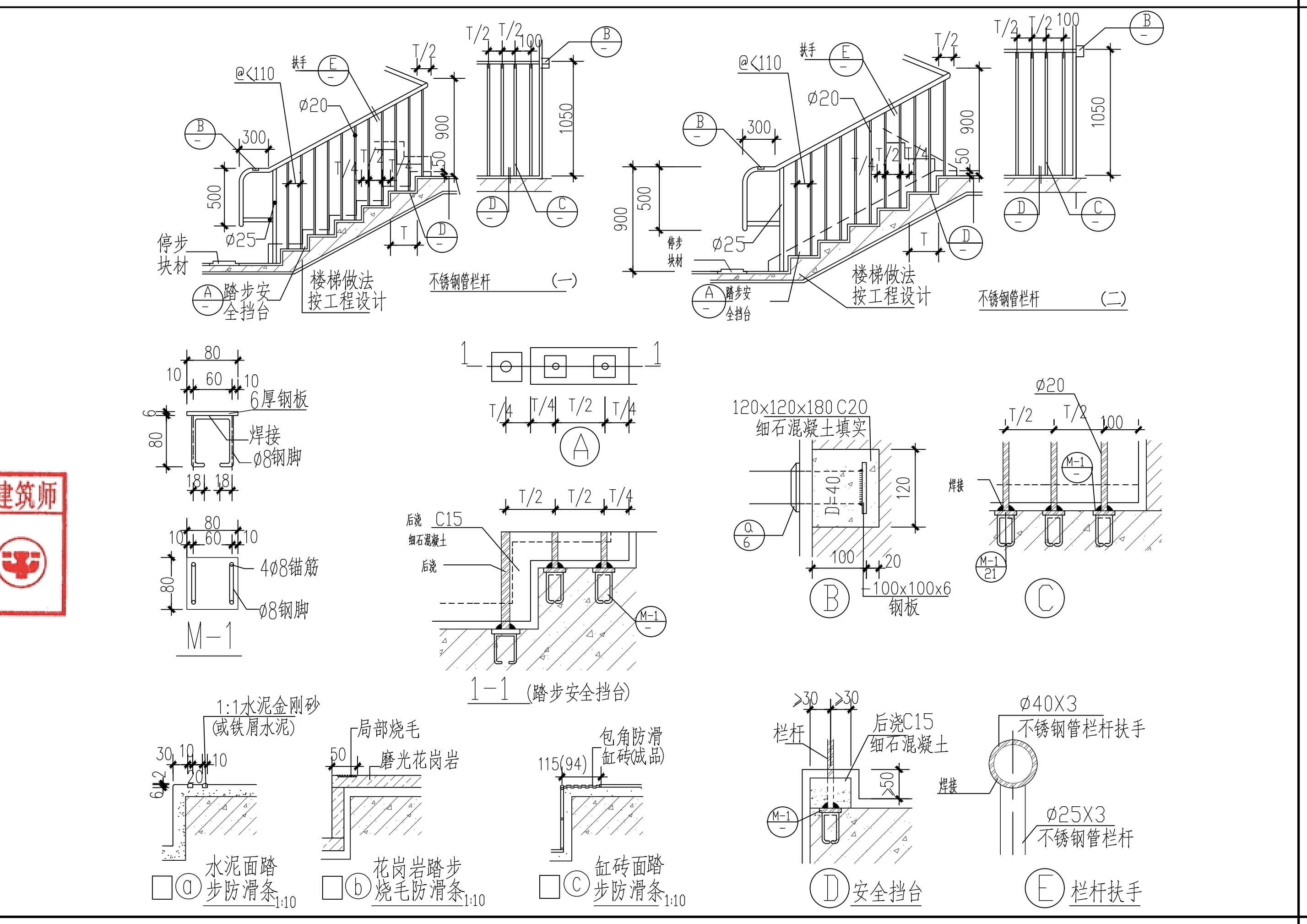

@<110
扶手
Ø20
300
900
1050
踏步安全挡台
楼梯做法按工程设计
不锈钢管栏杆（一）
不锈钢管栏杆（二）
M-1
1—1（踏步安全挡台）
1:1水泥金刚砂（或铁屑水泥）
局部烧毛
缸砖面
包角防滑（缸砖成品）
□ⓐ 水泥面踏步防滑条 1:10
□ⓑ 花岗岩踏步烧毛防滑条 1:10
□ⓒ 缸砖面踏步防滑条 1:10
Ⓓ安全挡台
Ⓔ栏杆扶手
120x120x180 C20细石混凝土填实
Ø40X3 不锈钢管栏杆扶手
Ø25X3 不锈钢管栏杆

③无障碍走道扶手、护墙板

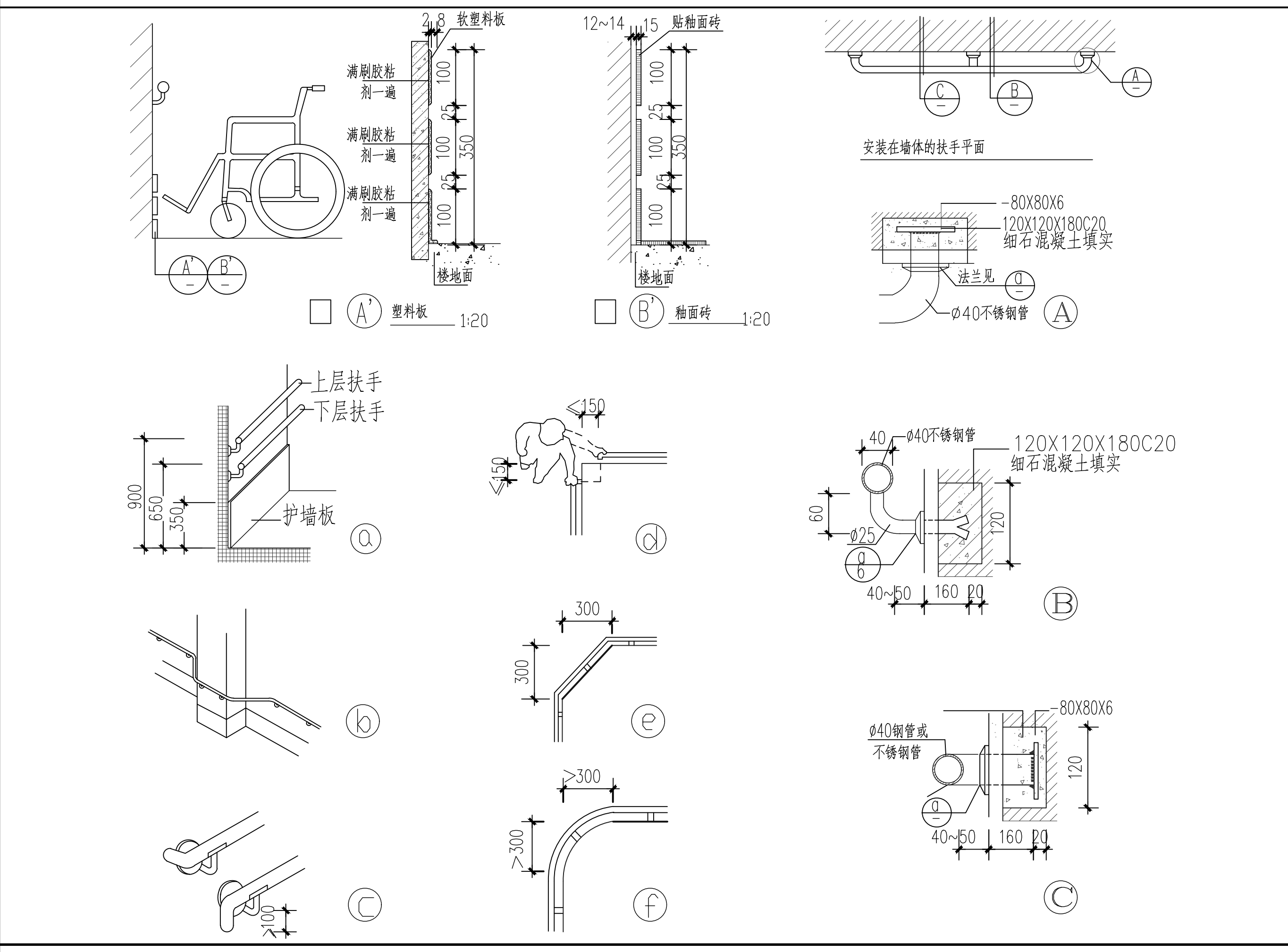

Ⓐ' 塑料板 1:20
Ⓑ' 胸墙面 1:20
上层扶手
下层扶手
护墙板
ⓐ ⓑ ⓒ ⓓ ⓔ ⓕ
Ⓐ Ⓑ Ⓒ
安装在墙体的扶手平面
-80X80X6
120X120X180C20 细石混凝土填实
Ø40不锈钢管
Ø40钢管或不锈钢管

广东省施工图数字化审查专用
出图　设计单位：广东省轻纺建筑设计院有限公司
2025年04月03日确认图纸
审图　机构名称：广东华悦建设工程技术有限公司
机构类别：一类　认定书编号：19077
业务范围：一类 房屋建筑（含超限高层）工程;一类 市政基础设施（给水、排水、道路、桥梁、隧道、公共交通、风景园林）工程
有效期至：2027年02月22日
2025年04月10日完成审查

④无障碍门

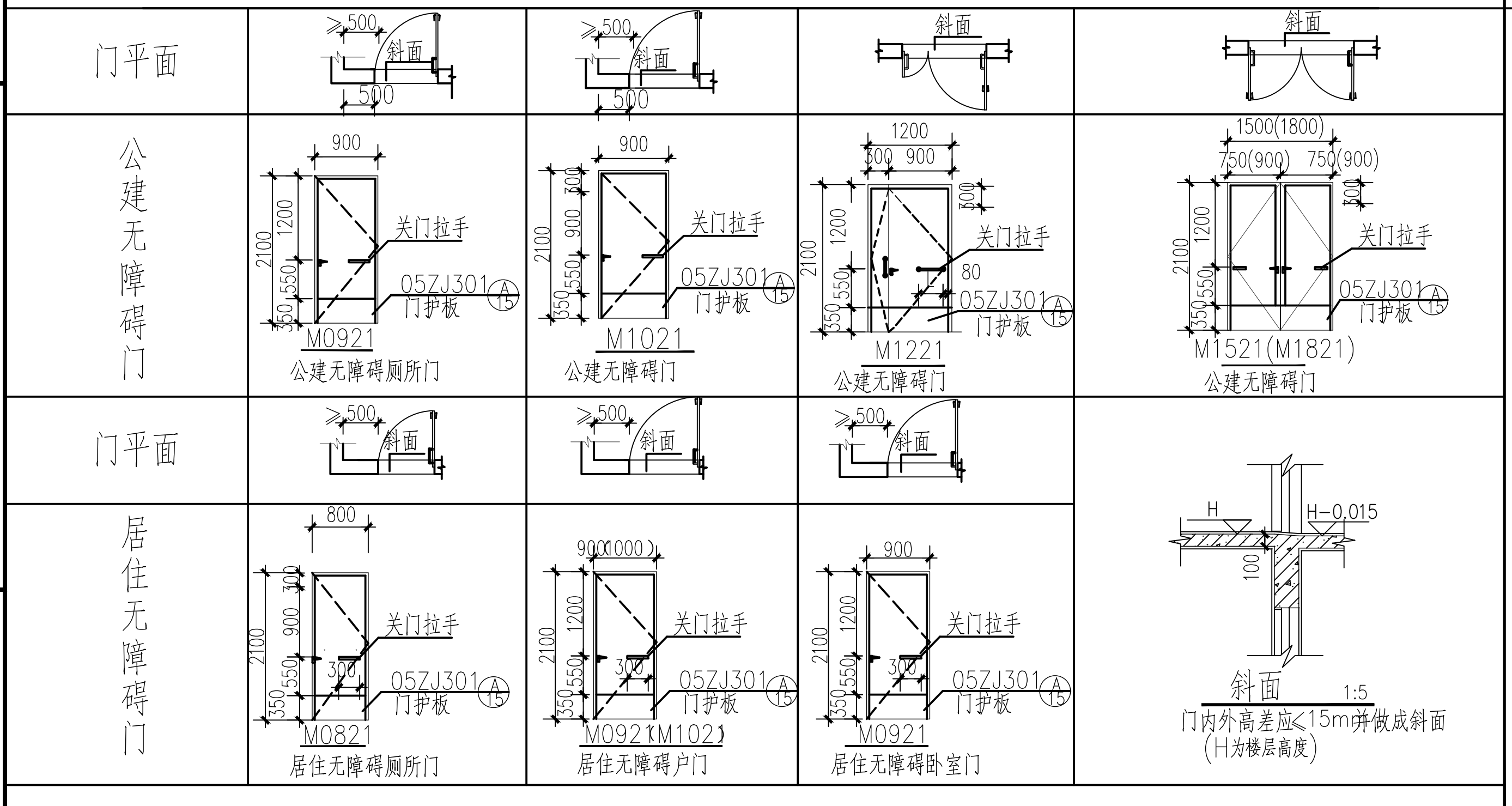

门平面
公建无障碍门
居住无障碍门
≥500
斜面
关门扶手
05ZJ301 门护板
M0921 公建无障碍厕所门
M1021 公建无障碍门
M1221 公建无障碍门
M1521(M1821) 公建无障碍门
M0821 居住无障碍厕所门
M0921(M1021) 居住无障碍户门
M0921 居住无障碍卧室门
H=0.015
1:5
门内外高差应≤15mm并做成斜面
（H为楼层高度）

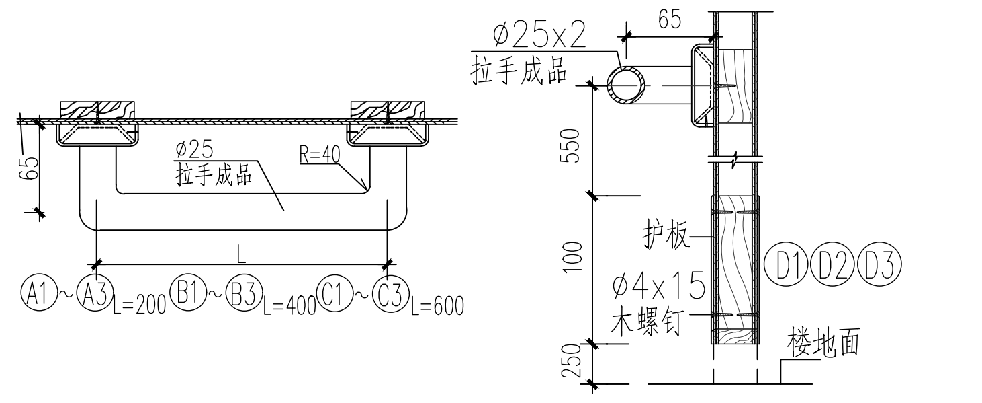

Ø25x2 拉手成品
Ⓐ1~Ⓐ3 L=200
Ⓑ1~Ⓑ3 L=400
Ⓒ1~Ⓒ3 L=600
护板
Ø4x15 木螺钉
楼地面
Ⓓ1Ⓓ2Ⓓ3

名称	材料	楼地面			选取
门拉手	钢管镀	A1	B1	C1	
	不锈钢	A2	B2	C2	B2
	尼龙	A3	B3	C3	
门护板	2厚铝合金板	D1			
	1.5厚钢板喷塑	D2			
	1.5厚不锈钢板	D3			D3

⑤无障碍卫生间设施

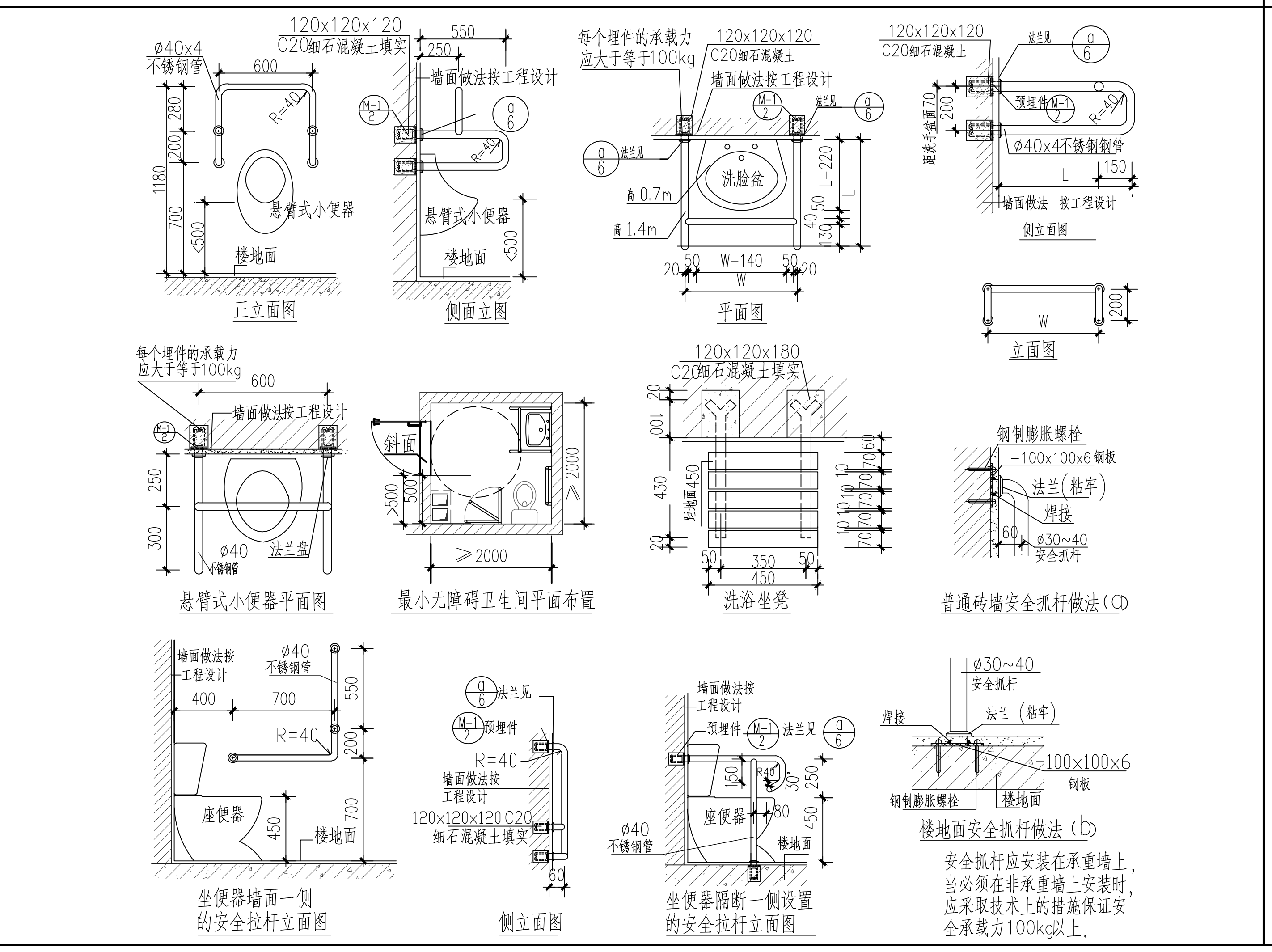

Ø40x4 不锈钢管
120x120x120 C20细石混凝土填实
墙面做法按工程设计
每个埋件的承载力应大于等于100kg
悬臂式小便器
楼地面
正立面图
侧立面图
洗脸盆
平面图
立面图
悬臂式小便器平面图
最小无障碍卫生间平面布置
洗涤盆
普通砖墙安全抓杆做法（1）
坐便器墙面一侧的安全抓杆立面图
侧立面图
坐便器隔断一侧设置的安全抓杆立面图
楼地面安全抓杆做法（2）
安全抓杆应安装在承重墙上，当必须在非承重墙上安装时，应采取抗拉手上的措施保证安全承载力100kg以上。

⑥无障碍楼梯靠墙扶手

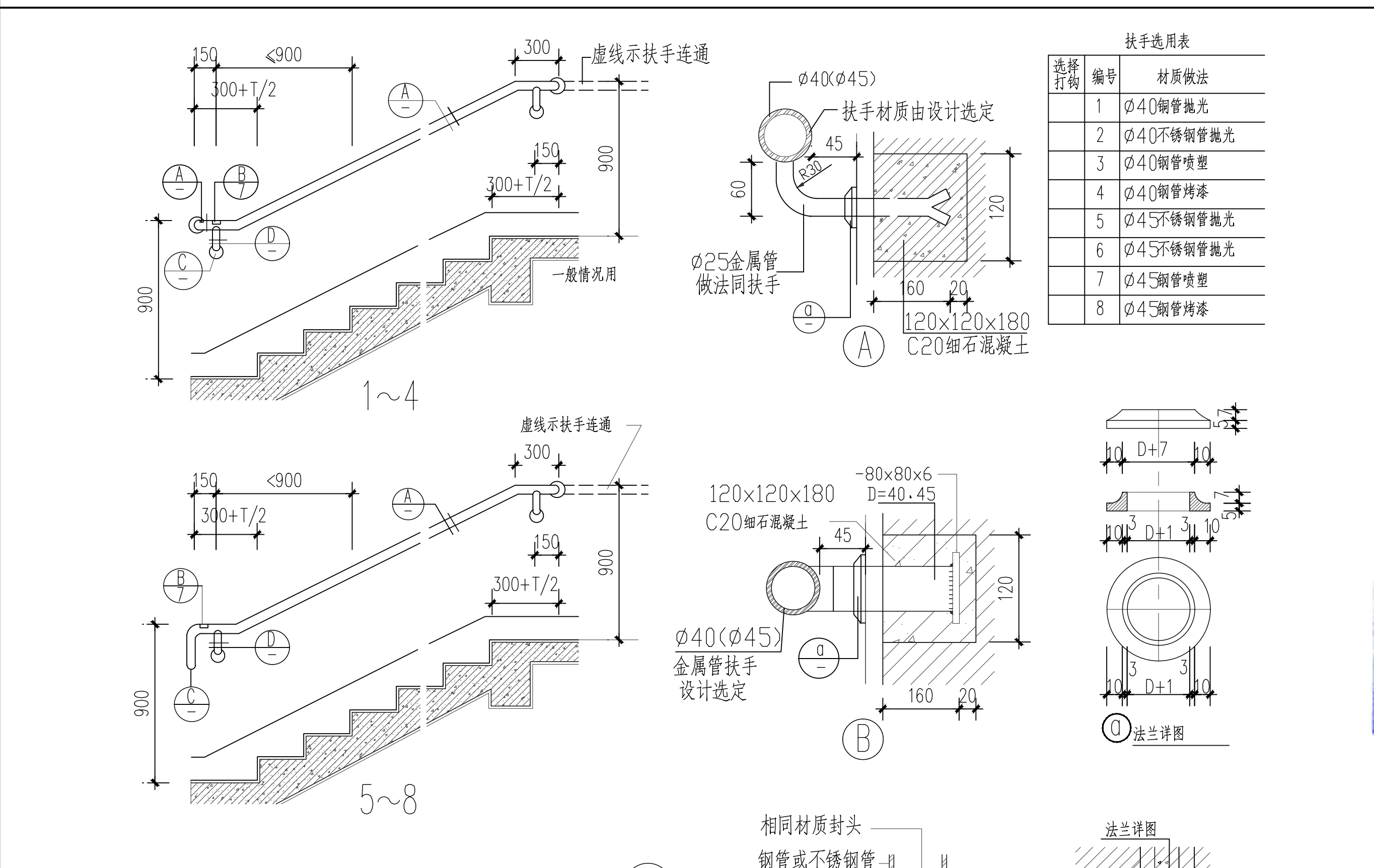

虚线示扶手连通
1~4
5~8
Ø40(Ø45)
扶手材质由设计选定
Ø25金属管做法同扶手
120x120x180 C20细石混凝土
Ø40(Ø45) 金属管扶手设计选定
相同材质封头
钢管或不锈钢管
焊接并打磨抛光
法兰盘

扶手选用表

选择打钩	编号	材质做法
	1	Ø40铜管抛光
	2	Ø40不锈钢管抛光
	3	Ø40铜管喷塑
	4	Ø40钢管烤漆
	5	Ø45不锈钢管抛光
	6	Ø45不锈钢管抛光
	7	Ø45钢管喷塑
	8	Ø45钢管烤漆

1. 扶手安装在混凝土墙上时，固定部位改为预埋构件，做法详见 M-2/21
2. 护口法兰，通关配用铜材，不锈钢配用不锈钢质 或镀锘件，由单项工程设计定，法兰用YJ-IV 粘牢
3. 金属栏杆扶手直线部位应严格调直，曲线部位应保持曲线流畅，露明焊缝均应满焊并锉平磨光。
4. T为踏步宽 按单项工程设计定.

广东省建设工程勘察设计出图专用章
单位名称：广东省轻纺建筑设计院有限公司
业务范围：轻纺行业（轻工工程）甲级；轻纺行业（纺织工程）甲级;建筑行业（建筑工程）甲级
资质证书编号：A244006414
有效期至：2025年12月14日

⑦无障碍坡道

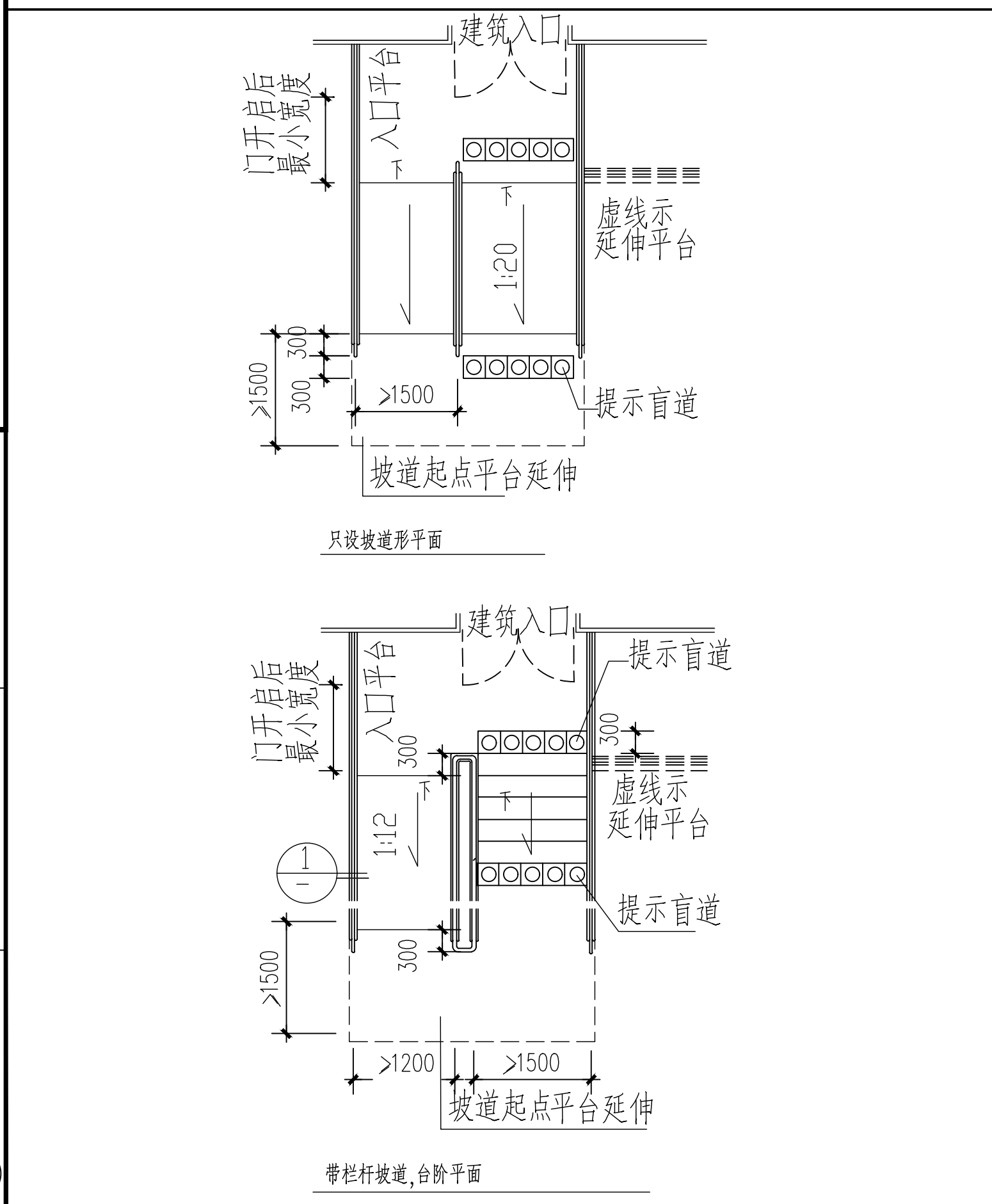

门开启后最小宽度
建筑入口
提示盲道
虚线示延伸平台
只设坡道起点平台延伸
提示盲道
只设坡道平面
带栏杆坡道_台阶平面

最大坡度、入口平台最小宽度和坡道最小宽度

建筑类别或位置	最大坡度	入口平台门开启后最小宽度	坡道最小宽度
大，中型公共建筑 中，高层建筑和公寓建筑		≥2.0m	
小型公共建筑 多，低层无障碍住宅和公寓建筑 无障碍宿舍建筑		≥1.5m	
有台阶的建筑入口	1:12		≥1.2m
只设坡道的建筑入口	1:20		≥1.5m
室外通路	1:20		≥1.5m
室内走道	1:12		≥1.0m
困难地段	1:8 1:12		≥1.2m

每段坡道最大坡度，最大高度 和水平长度

坡道坡度（高÷长）	1:8*	1:10	1:12	1:16	1:20
每段坡道长高度（m）	0.35	0.60	0.75	1.00	1.50
每段坡道长允许水平长度(m)	2.80	6.00	9.00	16.0	30.0

注:加*者只适用于收场地限制的改建，扩建的建筑物

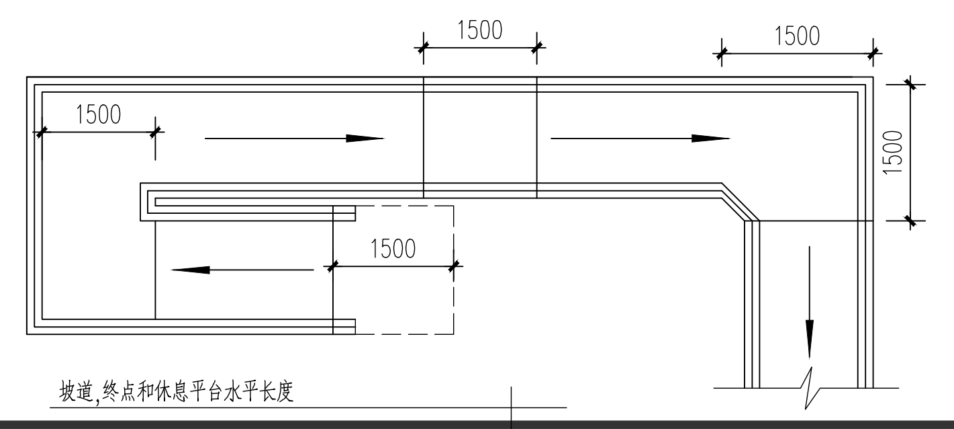

1500
坡道_休息平台最小水平长度

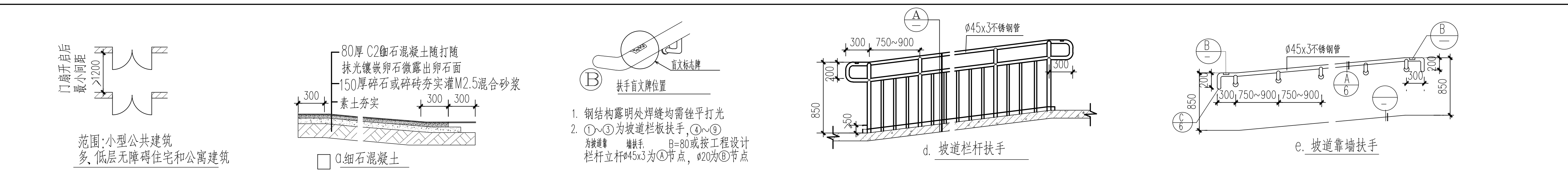

门口最小宽度
范围：小型公共建筑 多,低层无障碍住宅和公寓建筑
80厚C20细石混凝土随打随抹光镶嵌金刚砂防滑条
150厚碎石或碎砖夯入灌M2.5混合砂浆
素土夯实
□ⓐ细石混凝土
Ⓑ
扶手立面做法
1. 钢结构露明处焊缝需锉平光
2. ①~③为坡道栏杆扶手，④~⑥
栏杆立柱Ø45x3为@节点，Ø20为@节点
Ø45x3不锈钢管
d. 坡道栏杆扶手
e. 坡道靠墙扶手

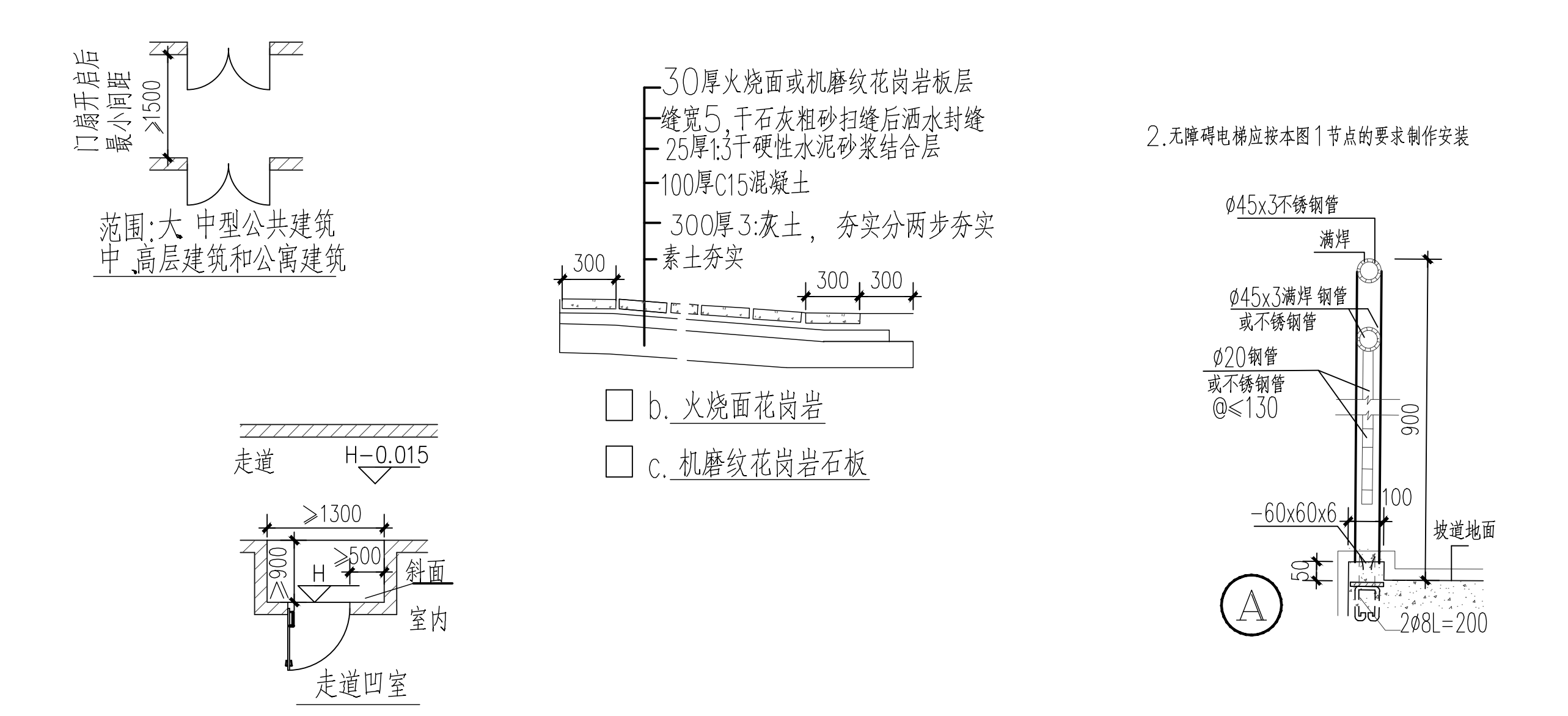

范围：大，中型公共建筑 中，高层建筑和公寓建筑
30厚火烧面或机磨纹花岗岩板
铺宽5，干石灰粗砂扫缝后洒水封缝
25厚1:3干硬性水泥砂浆结合层
100厚C15混凝土
300厚3:7灰土，夯实分两步夯实
素土夯实
□ b. 火烧面花岗岩
□ c. 机磨纹花岗岩石板
走道
室内
H=0.015
走道门室
2.无障碍坡道应按本图1节点的要求制作安装
Ø45x3不锈钢管
Ⓐ

说明:

1.无障碍设计应按本图勾选出的建筑类别相应的设计部位要求进行施工
2.无障碍电梯应按本图1节点的要求制作安装
3.供残疾人使用的楼梯应按本图2节点的要求施工
4.供无障碍通行的走到、通道等护墙挡板、扶手参见本图3节点
5.供残疾人使用房间的门应满足本图4节点的要求
6.供残疾人使用的卫生间的相应设施参见本图5节点
7.供残疾人使用的楼梯应设靠墙扶手，参见本图6节点
8.供残疾人使用的室外坡道做法参见本图7节点
9.其它未尽事宜，尚应满足单体设计及其他专业设计要求，并应按国家相关规范及要求执行

编制依据：
《建筑与市政工程无障碍通用规范》：GB 55019-2021
《无障碍设计规范 》:GB50763-2012

声明：图纸版权属本公司所有，未经许可，不得翻印复制作为其他工程之用；图纸未经建设行政主管部门批准及未通过施工图审查不得用于施工。

审　定	蒙明志	蒙明志	广东省轻纺建筑设计院有限公司					
项目负责人	张晓晖	张晓晖	工程设计资质（甲、乙级）：A244006414；城乡规划资质（乙级）：23440122					
专业负责人	张晓晖	张晓晖						
审　核	张晓晖	张晓晖	专业	建筑	云浮市云安区白石镇裕盛农业有限公司	工程号	J100	版别 0
校　核	黄向辉	黄向辉	阶段	施工	云安区白石镇酒北产业园建设工程(二期)	图号	J100-STJ7-18	
设　计	范华君	范华君	比例		二期业务楼 无障碍设计专篇	条　码　区		
制　图			日期	202412				